BLUE METRIC
Quality & Service

MEDIDOR DE CONDUCTIVIDAD DEL AGUA

SKU: BLUE-YK43CD

(81) 8315 5764
ventas@bluemetric.mx

La compra de este CONDUCTIVÍMETRO supone un paso adelante en el campo de la medición de precisión.
Aunque este medidor es un instrumento complejo y delicado, su estructura duradera permitirá muchos años de uso si se desarrollan técnicas de funcionamiento adecuadas. Por favor, lea atentamente las siguientes instrucciones y tenga siempre a mano este manual.

ÍNDICE DE CONTENIDOS

1. CARACTERÍSTICAS
2. ESPECIFICACIONES
3. DESCRIPCIÓN DEL PANEL FRONTAL
3-1 Pantalla
3-2 Botón de encendido
3-3 Botón de apagado
3-4 Botón Hold
3-5 Botón de rango de 2mS
3-6 Botón de rango de 20 mS
3-7 Toma de entrada del electrodo
3-8a Rango de 20mS Calibración VR
3-8b Rango de 2mS Calibración VR
3-9 Compartimento de la pila/palanca
3-10 Soporte
3-11 Mango del electrodo
3-12 Electrodo de conductividad
4. PROCEDIMIENTO DE MEDICIÓN
5. PROCEDIMIENTO DE CALIBRACIÓN
6. SUSTITUCIÓN DE LA BATERÍA

1. CARACTERÍSTICAS

- Electrodo separado, fácil manejo.
- El conductivímetro portátil proporciona lecturas rápidas y precisas, con lectura digital y la comodidad de una sonda remota por separado.
- Rangos de medición múltiples: 1,999 mS, 19,99 mS.
- Pantalla LCD de bajo consumo y lectura clara incluso en condiciones de luz ambiental intensa.
- Resistencia al agua en el panel frontal.
- Todas las teclas de función se utilizan el botón de goma.
- Mantenimiento de datos.
- Utilización de componentes duraderos y de larga duración, incluyendo una cubierta de plástico ABS resistente y ligera.
- Indicador de batería baja incorporado.
- Amplias aplicaciones: acondicionamiento de agua, acuarios, bebidas, criaderos de peces, procesamiento de alimentos, fotografía, laboratorio, industria del papel, industria de la galvanoplastia, control de calidad, escuela y universidad.

2. ESPECIFICACIONES

Pantalla	Pantalla LCD de gran tamaño, con dígitos de 21,5 mm de altura. Número máximo de dígitos en la pantalla: 19,99
Medición y rango	2 rangos, 1.999 mS, 19.99
Resolución	0,001 mS para el rango de 1,999 mS. 0,001 mS para el rango de 19,99 mS. *mS - mili Simens
Precisión	±(3% F.S. + 1 d) *F.S. - Escala completa
Tiempo de muestreo	Aproximadamente 0,4 segundos.
Indicador de exceso de rango	La pantalla muestra "1".
Retención de datos	Para visualizar el valor de conductividad medido en la pantalla.
Compensación de temperatura	Automático, 0ºF a 50ºF (32ºF a 122ºF)
Temperatura de funcionamiento	0ºC a 50ºC (32ºF a 122ºF)
Humedad de funcionamiento	Máx. 80% RH.
Alimentación eléctrica	Batería DC 9V (tipo heavy duty). 006P, MN1604 (PP3) o equivalente.
Corriente de alimentación	Aproximadamente DC 5 mA
Peso	270 g/0,60 LB (con batería y electrodo)
Dimensión	Contador: 200 x 68 x 30 mm (7,9 x 2,7 x 1,2 pulgadas).
	Electrodo: Redondo, 22 mm de diámetro x 120 mm de longitud
Accesorios incluidos	Manual de funcionamiento Electrodo de conductividad
Accesorios opcionales	Solución de calibración de 1,413 mS CD-14 Maletín de transporte rígido CA-06 Maletín de transporte blando con faja CA-52A

3. DESCRIPCIÓN DEL PANEL FRONTAL

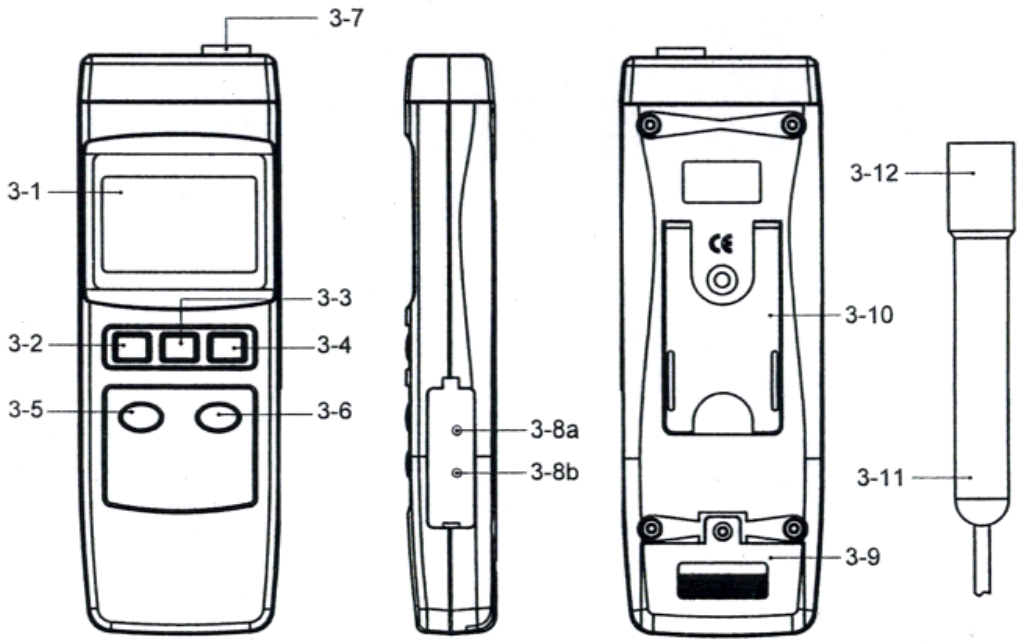

3-1 Pantalla
3-2 Botón de encendido
3-3 Botón de apagado
3-4 Botón de retención
3-5 Botón de rango de 2 mS
3-6 Botón de rango de 20 mS
3-7 Toma de entrada del electrodo
3-8a Calibración del rango de 20 mS VR
3-8b Calibración del rango de 2 mS VR
3-9 Compartimento/cubierta de la batería
3-10 Soporte
3-11 Mango del electrodo
3-12 Electrodo de conductividad

4. PROCEDIMIENTO DE MEDICIÓN

1) Conecte el "Electrodo de conductividad" (3-12, Fig. 1) a la "Toma de entrada del electrodo" (3-7, Fig, 1).
2) Encienda el aparato pulsando el "Botón de encendido".
3) Seleccione el "rango de 2 mS" o el "rango de 20mS" pulsando el botón de rango (3-5, 3-6, Fig, 1)
4) Sujete el "mango del electrodo" (3-11, Fig. 1) con la mano y deje que el electrodo de conductividad (3-12, Fig. 1) se sumerja completamente en la solución medida.
Agite el electrodo varias veces para que la burbuja de aire salga del electrodo y deje que el valor de la lectura sea estable,
La pantalla mostrará los valores de conductividad en mS.

Consideración de la medición
Si la pantalla muestra "1", indica que la medición está fuera de rango. Si la pantalla indica uno o más ceros a la izquierda, cambie a la siguiente escala de rango inferior para mejorar la medición.

5. PROCEDIMIENTO DE CALIBRACIÓN

Para recalibrar el instrumento, por favor, siga los siguientes procedimientos:

1) Prepare una "Solución de Calibración de 1,413 mS" (CD-14, opcional)
2) Presione el interruptor de rango en la posición "2 mS range" (3-5, Fig. 1).

3) * Sujete el "mango del electrodo" (3-11, Fig. 1) con la mano y deje que el "electrodo de conductividad" (3-12, Fig. 1) se sumerja completamente en la "solución de calibración de 1,413 mS" mencionada anteriormente.
* Agite el electrodo varias veces para que la burbuja de aire se aleje del electrodo y deje que el valor de la lectura sea estable.
* Ajuste el "VR de ajuste de calibración de 2 mS" (3-8b, Fig, 1) hasta que la pantalla muestre exactamente el mismo valor que 1,413 mS.

6. REEMPLAZO DE LA BATERÍA

1) Cuando la pantalla LCD de la izquierda muestra el indicador " + - ", es necesario sustituir la pila.
Sin embargo, se pueden realizar mediciones dentro de las especificaciones durante varias horas después de que aparezca el indicador de batería baja antes de que el instrumento se vuelva inexacto,
2) Deslice la "Tapa de la pila" (3-9, Fig. 1) para separarla del instrumento y retire la pila.
3) Sustituya la pila por otra de 9V, tipo heavy duty, 006P, MN1604 (PP3) o equivalente y vuelva a colocar la tapa.
4) Asegúrese de que la tapa de la batería está asegurada después de cambiar la batería.

Dirección: Blvd. Antonio L. Rodríguez n.° 3000, Piso 11 - Of. 1101 - Torre Albia, Col. Santa María, Mty - N.L. México.
| Email: ventas@bluemetric.mx | (81) 8315 5764